Изготовитель ООО “Энерготехмаш”

Паспорт изделия

Конусный переходник колодца полимер-песчаный

ТУ 23.61.12-001-06176220-2017

Применение:

-на смотровых кабельных колодцах

-на всех видах инженерных сетей (водопровода, канализации, газоснабжения)

Условное обозначение:

Конус ТУ 23.61.12-001-06176220-2017

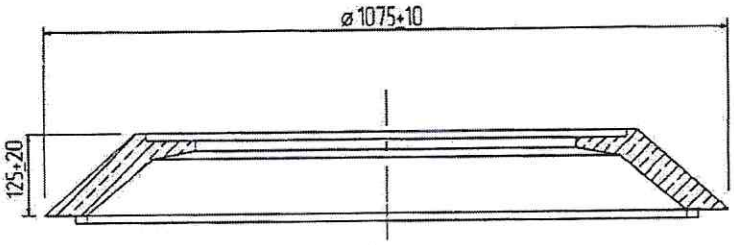

А–А

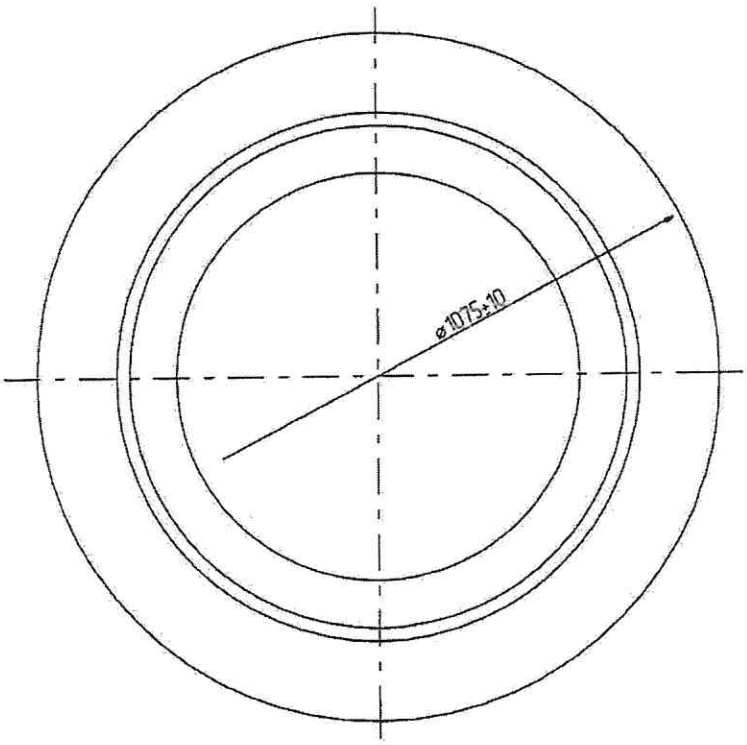

Технические параметры:

Номинальная нагрузка не менее 90 кН.

Масса не более 38 кг.

Разрушающая нагрузка-99 кН*

В комплект поставки днища входит:

-паспорт-1экземпляр на партию.

Гарантия производителя:

Изготовитель гарантирует соответствие изделий требованиям настоящих технических условий при соблюдении потребителем условий эксплуатации, транспортирования и хранения.

Температура эксплуатации от -50 до +50°С.

Гарантийный срок эксплуатации изделий - 12 мес. со дня ввода в эксплуатацию, но не более 18 мес. со дня отгрузки.

*Разрушающая нагрузка для испытанного образца.

Директор

ООО “Энерготехмаш” А.Н. Иванов

«_____»20___г.